PROPRIEDADE RESERVADA
de acordo com a lei é vedado
qualquer tipo de reprodução
sem autorização específica

Ponto de CONTROLE

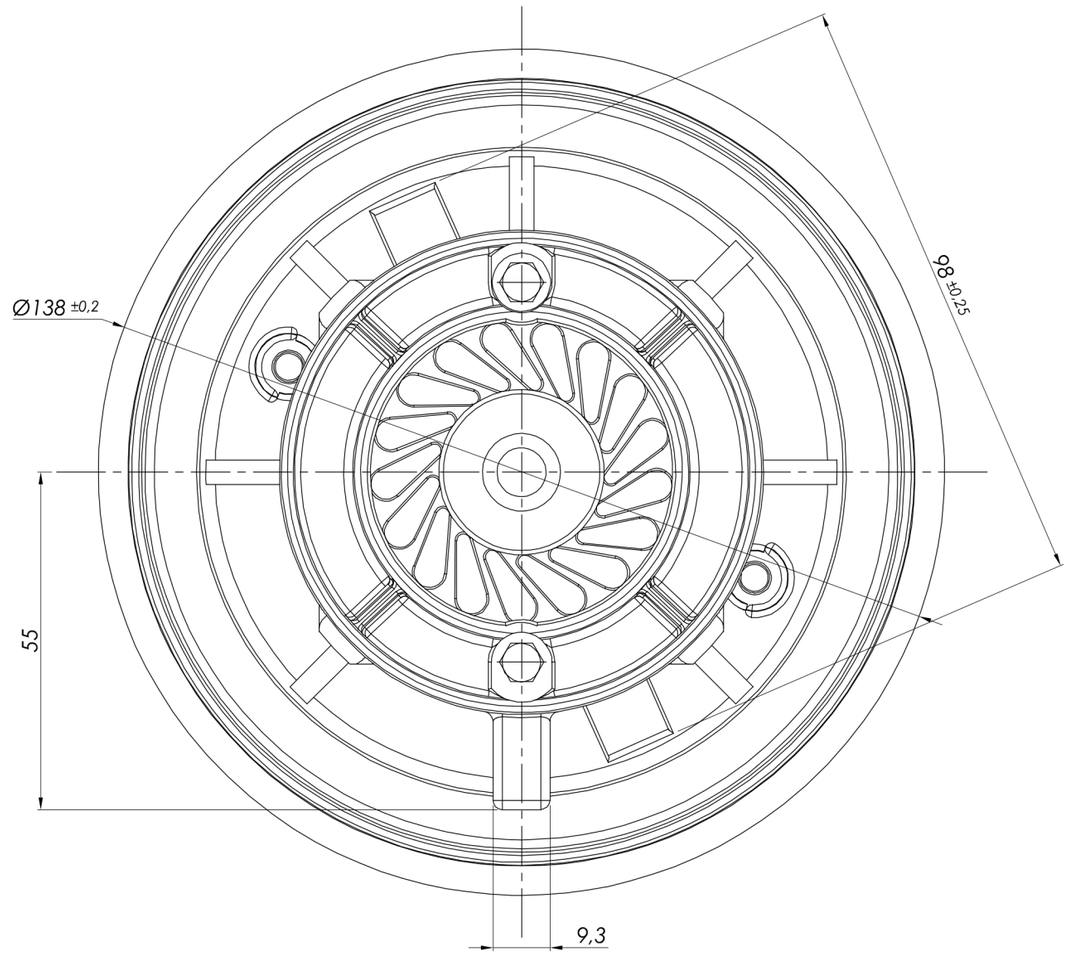

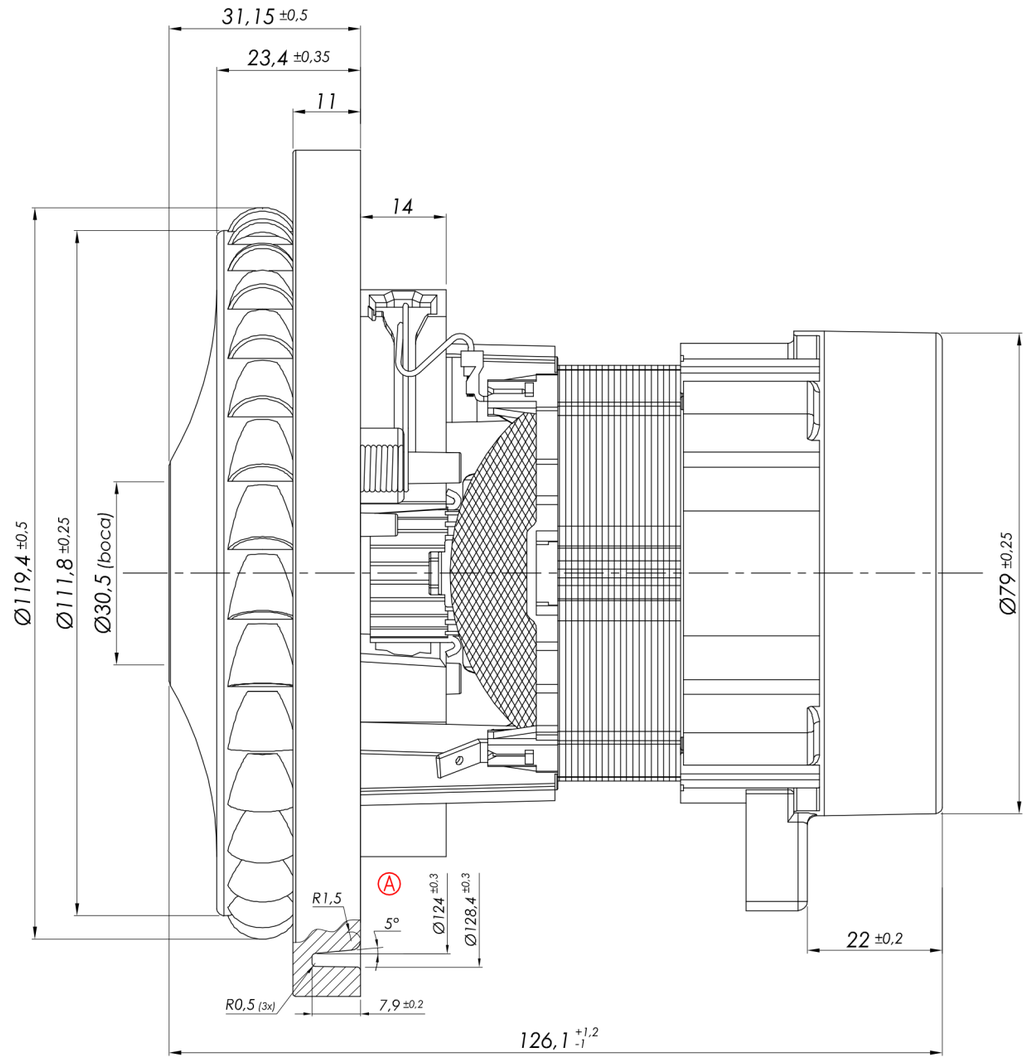

TENSÃO	:	127V
FREQUÊNCIA	:	50/60Hz
POTÊNCIA NOMINAL	:	1000W
ISOLAÇÃO ELÉTRICA	:	CLASSE II
CLASSE ISOLAÇÃO MOTOR	:	F (155°C)
SISTEMA VENTILAÇÃO	:	TC (TURBO COOLER)
MANCAIS	:	2 ROLAMENTOS BLINDADOS
SENTIDO DE ROTAÇÃO	:	HORÁRIO DO LADO DO ACIONAMENTO/CW
GRAU DE PROTEÇÃO	:	IP00 (SEM PROTEÇÃO CONTRA OBJETOS E ÁGUA)
CONECTORES DE ALIMENT.	:	TERMINAL MACHO 4,8x0,8mm

TR 1056

DESENHO PROPRIEDADE DA AMETEK DO BRASIL LTDA REPRODUÇÃO PROIBIDA

Versão definitiva p/ aprovação
Data ___/___/____
Responsável _____
Assinatura _____
Carimbo da empresa

TOLERÂNCIA GERAL PARA DIMENSÕES SEM INDICAÇÃO (mm) (°)

De	1	3	6	10	18	30	50	80	120	180	250	315	400	Graus
A	3	6	10	18	30	50	80	120	180	250	315	400	500	±0°30'
±IT 12	.10	.12	.15	.18	.21	.25	.30	.35	.40	.46	.52	.57	.63	

QUALQUER ALTERAÇÃO MECÂNICA OU ELÉTRICA EXECUTADA NO MOTOR SEM AUTORIZAÇÃO DA AMETEK IMPLICA NA ANULAÇÃO IMEDIATA DA GARANTIA DO MESMO

CONSTRUÇÃO MECÂNICA E ELÉTRICA SEGUNDO NORMA IEC 60335-1

Emis. .	Desenho: L. ALETAIF	Data 02/05/2017	Verificado OK	Construção segundo P.T. .
Material: .		Acabamento .		Dureza .

REVISÕES

A	ADIC. DIM. CANAL	10.10.17	LEO

Tratamento .
Cor .
Peso .
Escala 1 : 1
1° DIEDRO

AMETEK ADVANCED MOTION SOLUTIONS

CODIGO B 06 34 00 114 . 0

Denominação
BOMBA DE VÁCUO 127V/1.000W D138 BP1